Berliner Wasserbetriebe

Faserzement-Fertigschächte nach DIN 19850-3

für Kanäle ≤ DN 600 unter Beachtung von Rgbl. 250
Schachtdurchmesser 1000 mm

Regelblatt 210

Gilt nur für bestehende Anlagen, da zur Zeit nicht lieferbar!

Maßstab 1:25
Maße in mm

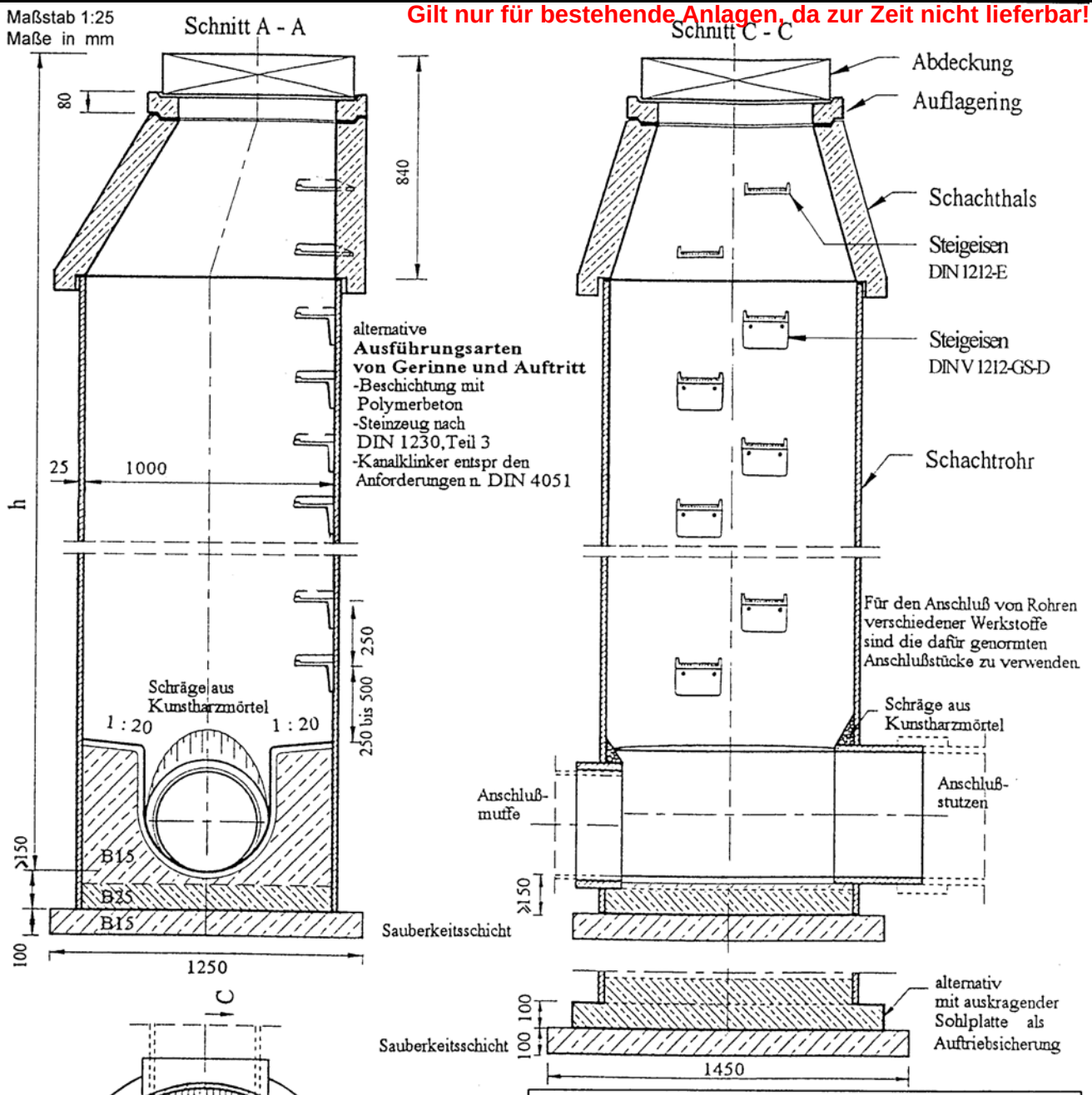

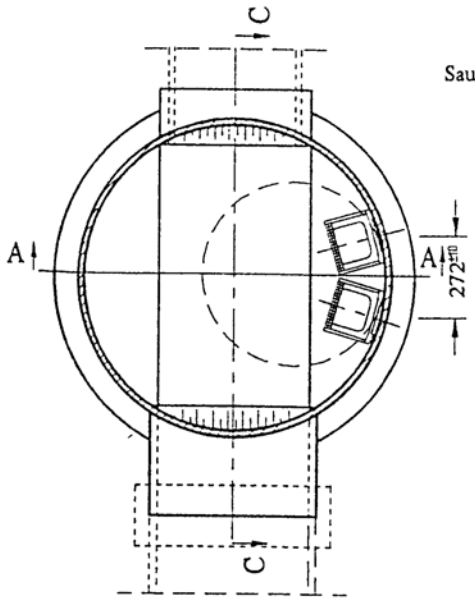

Schachtabdeckung	DIN 19584-A1
Schmutzfänger	DIN 1221
Betonteile	DIN 4034-1
Steigeisen	DIN 1212

Verdrängter Boden

Schachtabdeckung einschl. Lagerfuge		0,07 m³
Auflageringe einschl. Lagerfuge	Höhe 60 mm	0,04 m³
	80 mm	0,05 m³
	100 mm	0,07 m³
Schachthals DN 1000/625		0,63 m³
Schachtrohr DN 1000 auf 1m		0,87 m³
Sauberkeitsschicht		0,12 m³
Auftriebsicherung		0,12 m³
Sauberkeitsschicht		0,17 m³

Änderungen: Redaktionelle Änderungen zwecks geplanter Veröffentlichung der Regelblätter im Internet.

Berliner Wasserbetriebe

Für diese Norm behalten wir uns alle Rechte vor.